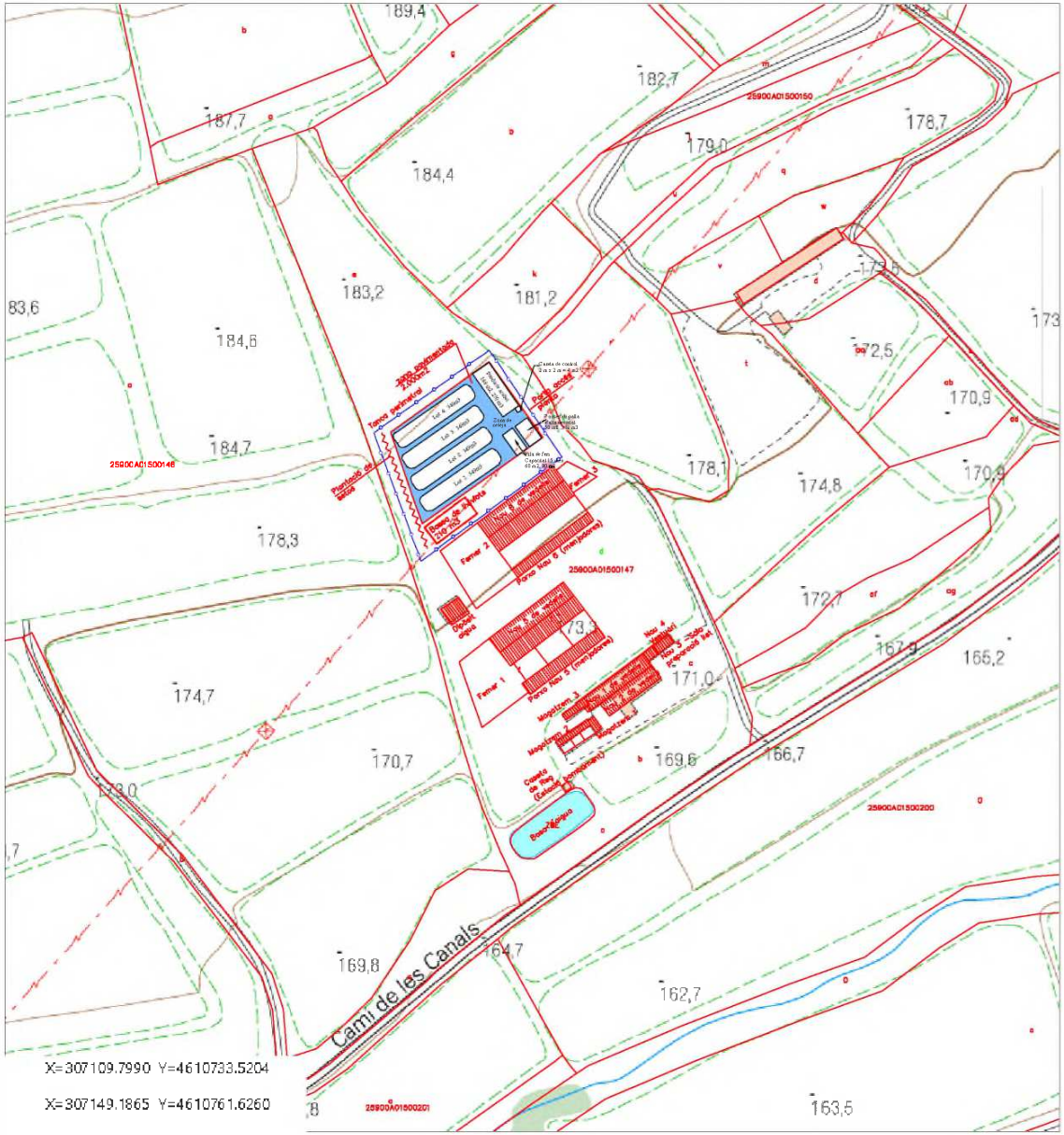
Camí de les Canals
25900A01500150
25900A01500146
25900A01500147
25900A01500200
25900A01500201
Fenar 1
Fenar 2
Fenar 3
Fosa lixiu 5 (inactiva)
Fosa lixiu 6 (inactiva)
Magatzem 3
Magatzem 4
Bassa de decantació
Bassa de decantació lixiu nº2
Tanca perimetral
Punt de recollida
Zona segregada
Dipòsit aigua
Nau 4 (Nova)
Nau 3 actual (Proposada 1a)
Nau 2 (Proposada 2a)
Nau 1 (Existent)
Oficina de lixiu (Existent compostatge)
Zona de control
Zona de control
Zona de control

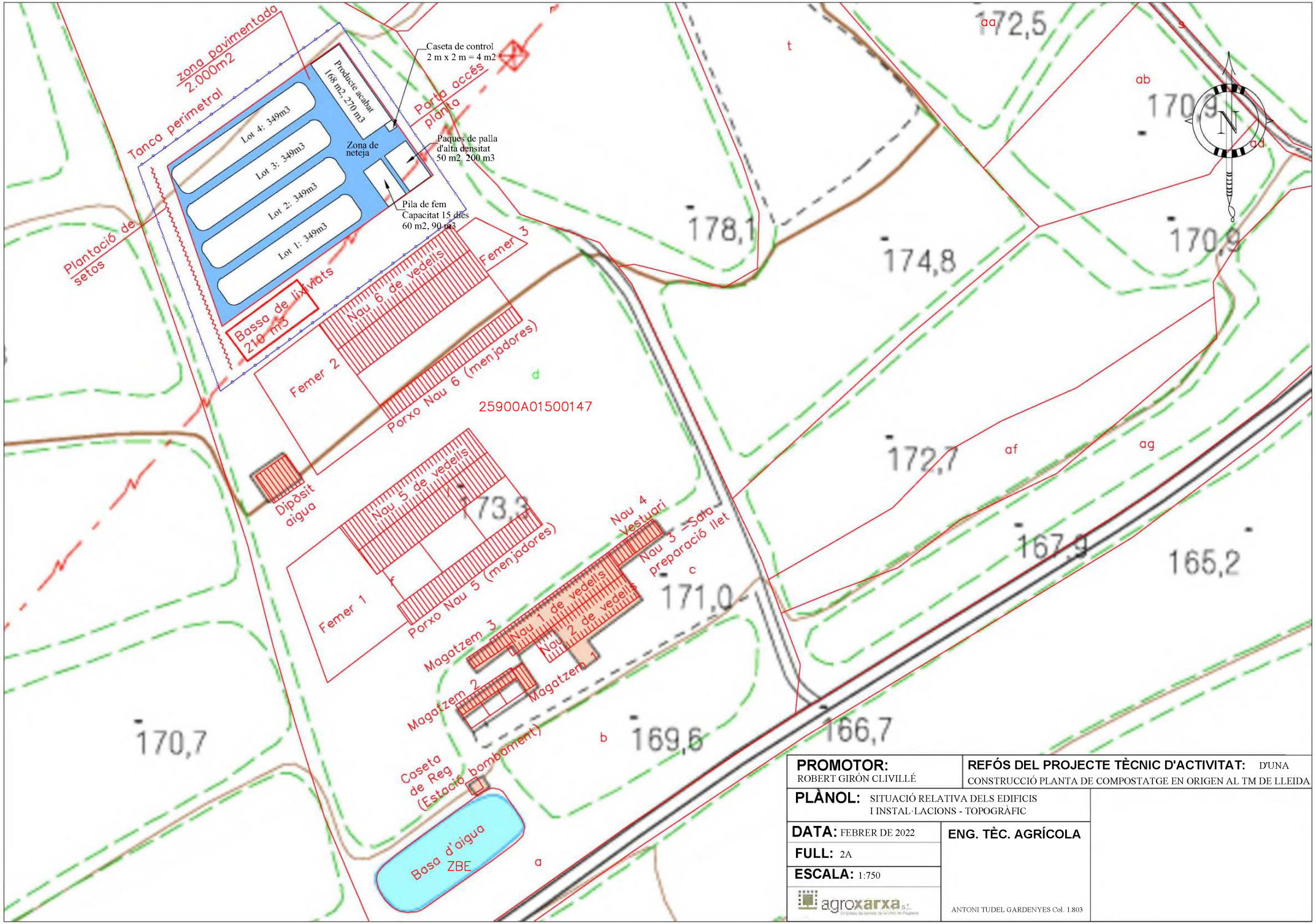

PROMOTOR: ROBERT GIRÓN CLIVILLÉ	**REFÓS DEL PROJECTE TÈCNIC D'ACTIVITAT:** D'UNA CONSTRUCCIÓ PLANTA DE COMPOSTATGE EN ORIGEN AL TM DE LLEIDA
PLÀNOL: SITUACIÓ RELATIVA DELS EDIFICIS I INSTAL·LACIONS - TOPOGRÀFIC	
DATA: FEBRER DE 2022	**ENG. TÈC. AGRÍCOLA**
FULL: 2A	
ESCALA: 1:750	
agroxarxa	ANTONI TUDEL GARDENYES Col. 1.803

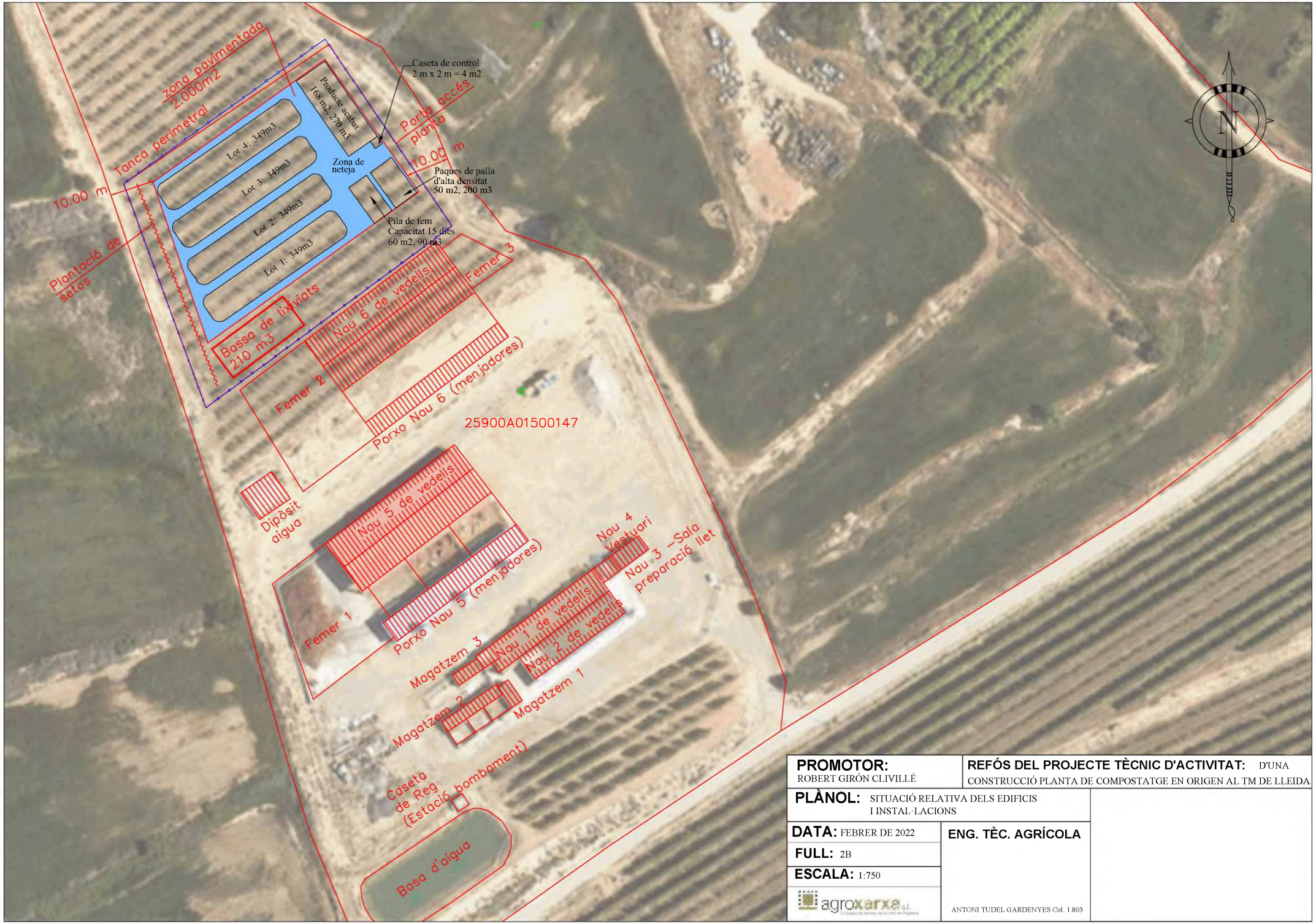

PROMOTOR: ROBERT GIRÓN CLIVILLÉ	**REFÓS DEL PROJECTE TÈCNIC D'ACTIVITAT:** D'UNA CONSTRUCCIÓ PLANTA DE COMPOSTATGE EN ORIGEN AL TM DE LLEIDA
PLÀNOL: SITUACIÓ RELATIVA DELS EDIFICIS I INSTAL·LACIONS	
DATA: FEBRER DE 2022	**ENG. TÈC. AGRÍCOLA**
FULL: 2B	
ESCALA: 1:750	
agroxarxa s.l.	ANTONI TUDEL GARDENYES Col. 1.803

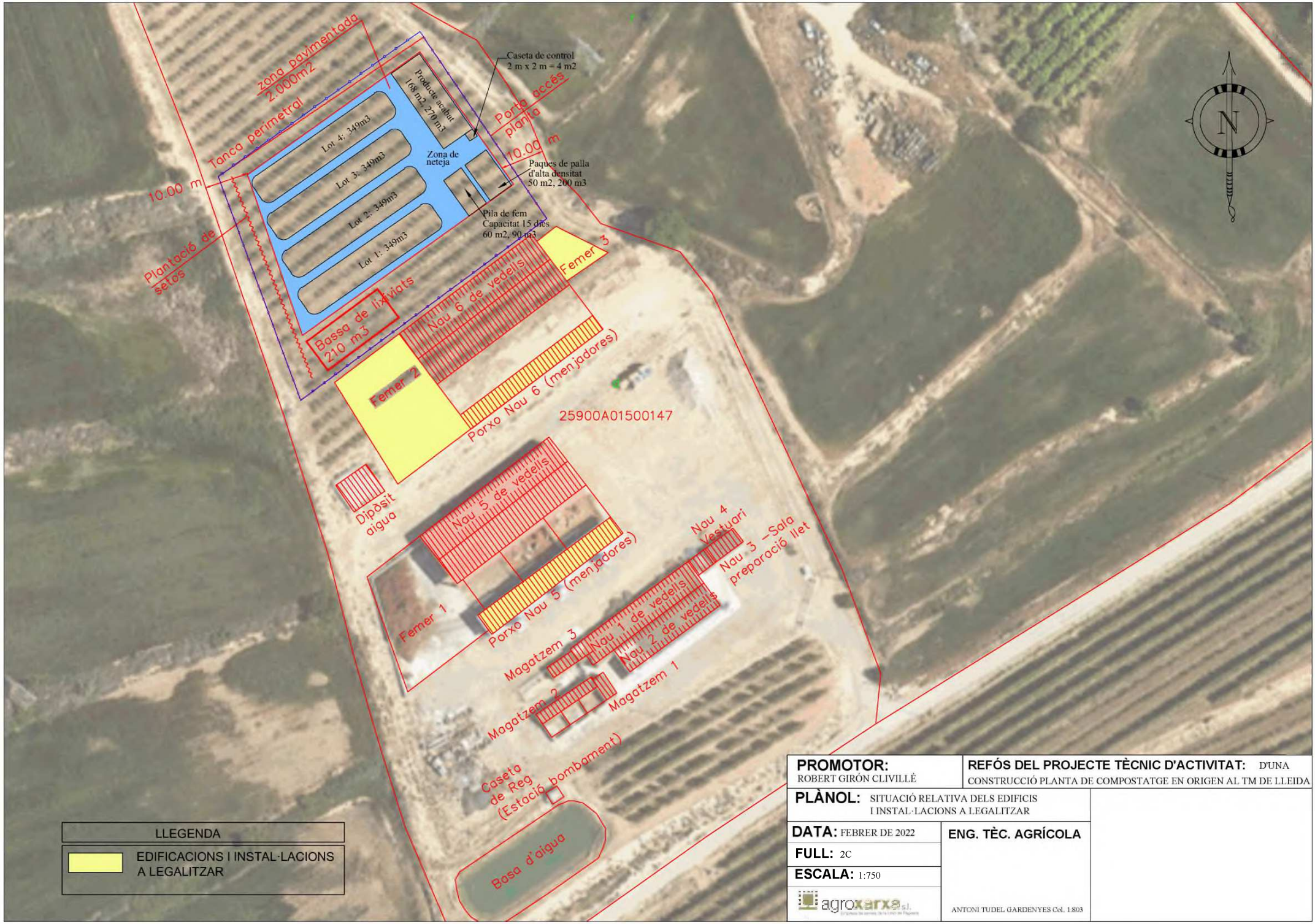

PROMOTOR: ROBERT GIRÓN CLIVILLÉ	**REFÓS DEL PROJECTE TÈCNIC D'ACTIVITAT:** D'UNA CONSTRUCCIÓ PLANTA DE COMPOSTATGE EN ORIGEN AL TM DE LLEIDA
PLÀNOL: SITUACIÓ RELATIVA DELS EDIFICIS I INSTAL·LACIONS A LEGALITZAR	
DATA: FEBRER DE 2022	**ENG. TÈC. AGRÍCOLA**
FULL: 2C	
ESCALA: 1:750	
agroxarxa s.l.	ANTONI TUDEL GARDENYES Col. 1.803

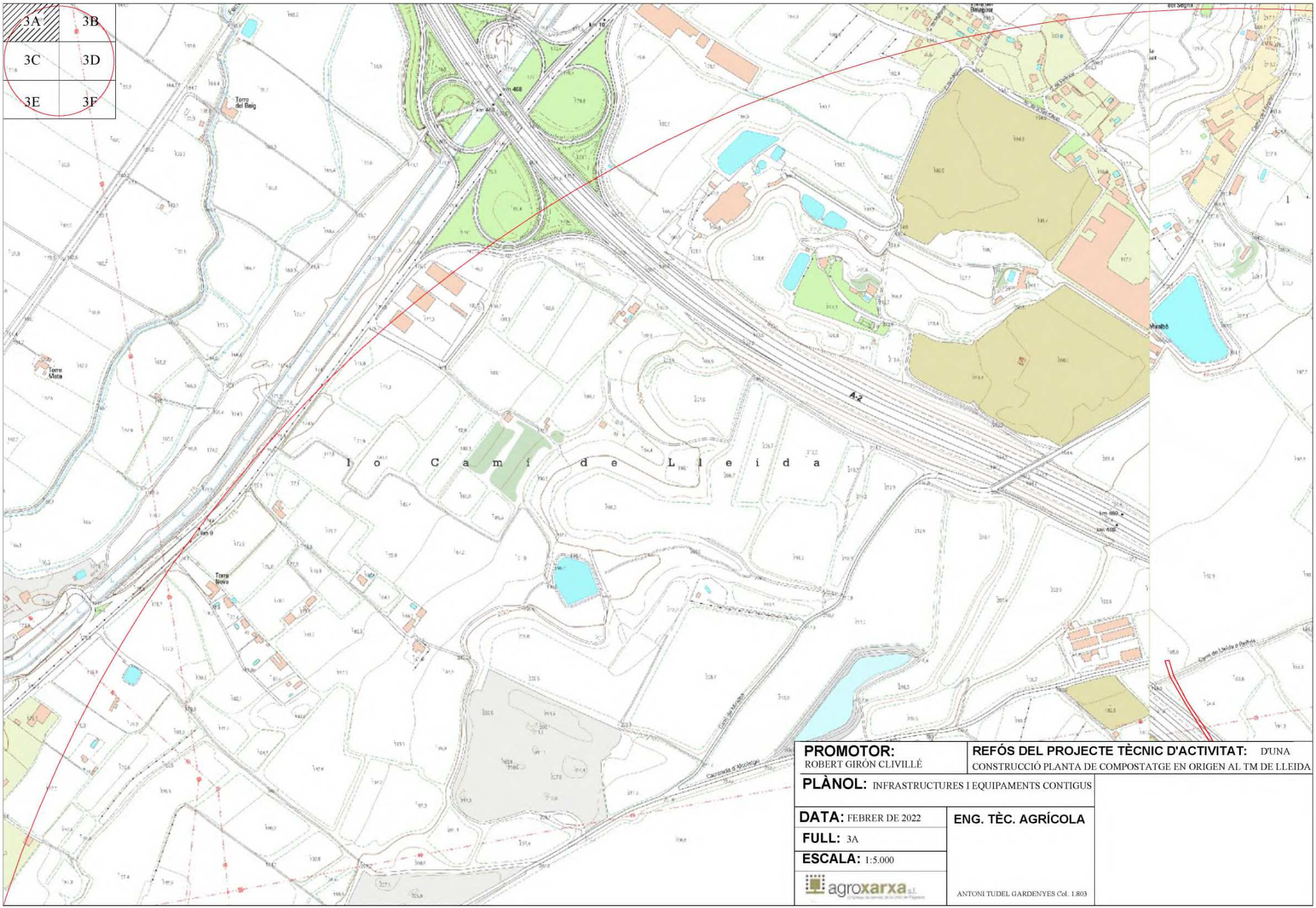

PROMOTOR: ROBERT GIRÓN CLIVILLÉ

REFÓS DEL PROJECTE TÈCNIC D'ACTIVITAT: D'UNA CONSTRUCCIÓ PLANTA DE COMPOSTATGE EN ORIGEN AL TM DE LLEIDA

PLÀNOL: INFRASTRUCTURES I EQUIPAMENTS CONTIGUS

DATA: FEBRER DE 2022

FULL: 3A

ESCALA: 1:5.000

agroxarxa s.l.

ENG. TÈC. AGRÍCOLA

ANTONI TUDEL GARDENYES Col. 1.803

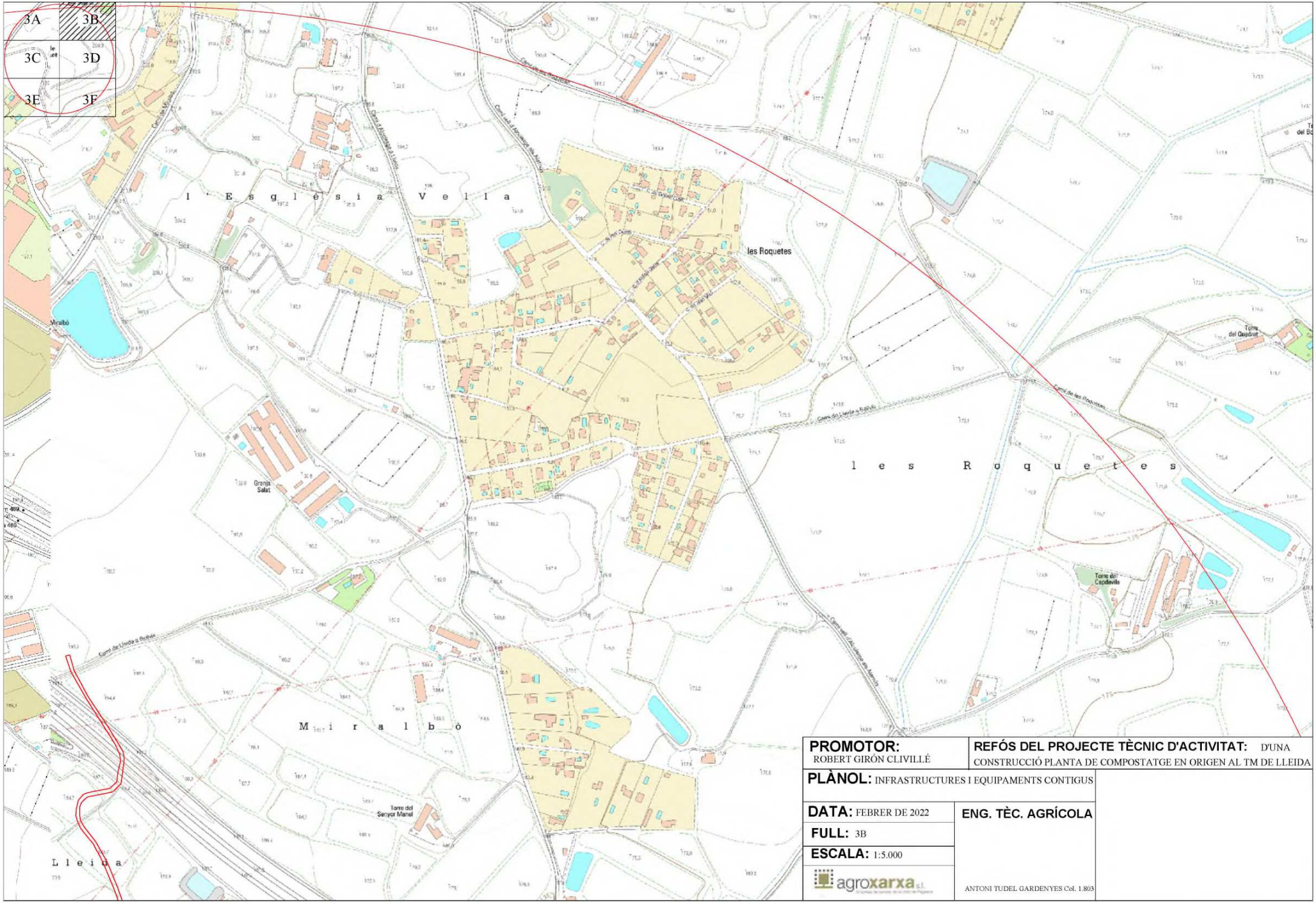

PROMOTOR: ROBERT GIRÓN CLIVILLÉ	**REFÓS DEL PROJECTE TÈCNIC D'ACTIVITAT:** D'UNA CONSTRUCCIÓ PLANTA DE COMPOSTATGE EN ORIGEN AL TM DE LLEIDA
PLÀNOL: INFRASTRUCTURES I EQUIPAMENTS CONTIGUS	
DATA: FEBRER DE 2022	**ENG. TÈC. AGRÍCOLA**
FULL: 3B	
ESCALA: 1:5.000	
agroxarxa s.l.	ANTONI TUDEL GARDENYES Col. 1.803

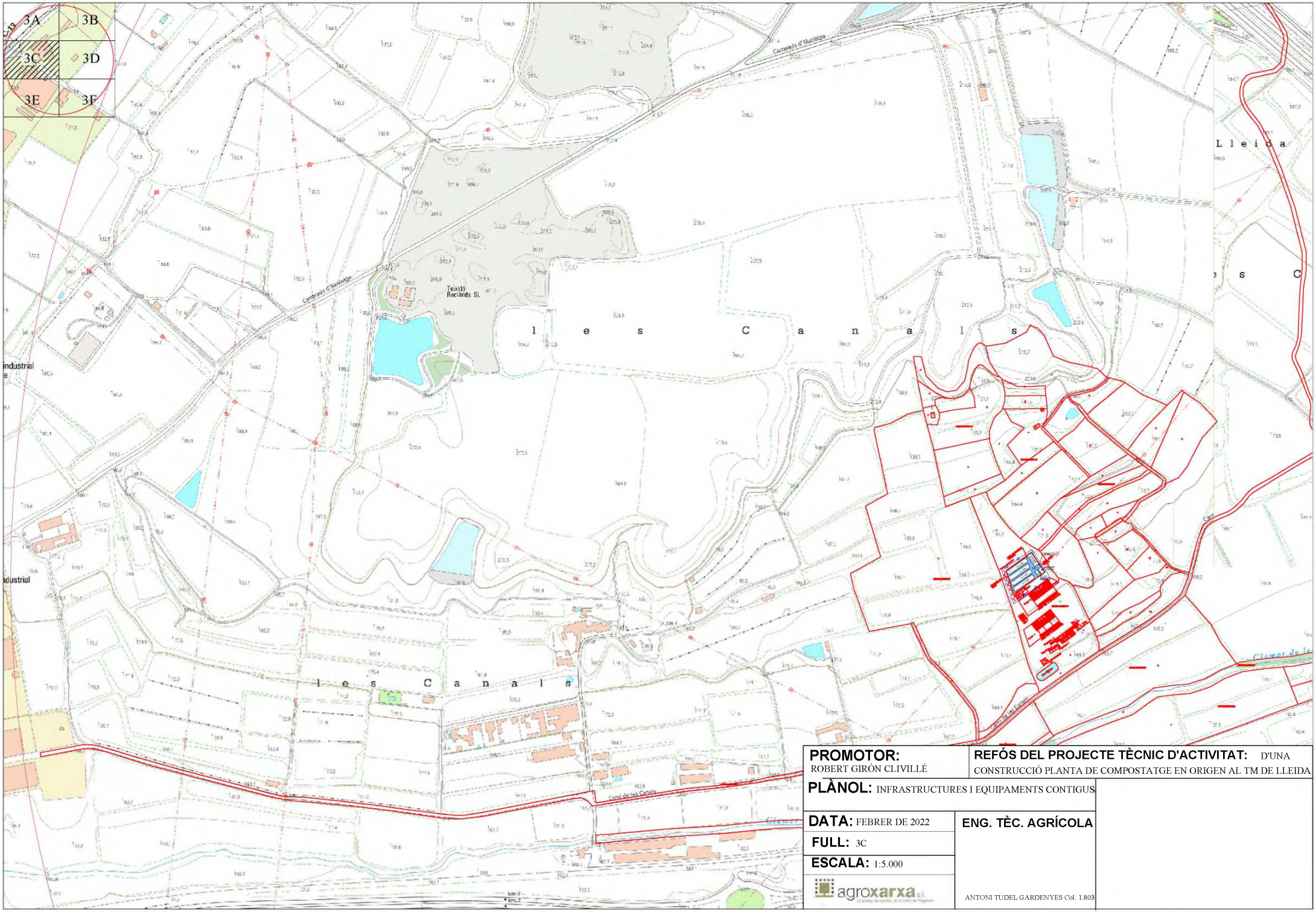

PROMOTOR: ROBERT GIRÓN CLIVILLÉ

REFÓS DEL PROJECTE TÈCNIC D'ACTIVITAT: D'UNA CONSTRUCCIÓ PLANTA DE COMPOSTATGE EN ORIGEN AL TM DE LLEIDA

PLÀNOL: INFRASTRUCTURES I EQUIPAMENTS CONTIGUS

DATA: FEBRER DE 2022

FULL: 3C

ESCALA: 1:5.000

ENG. TÈC. AGRÍCOLA

agroxarxa s.l.

ANTONI TUDEL GARDENYES Col. 1.803

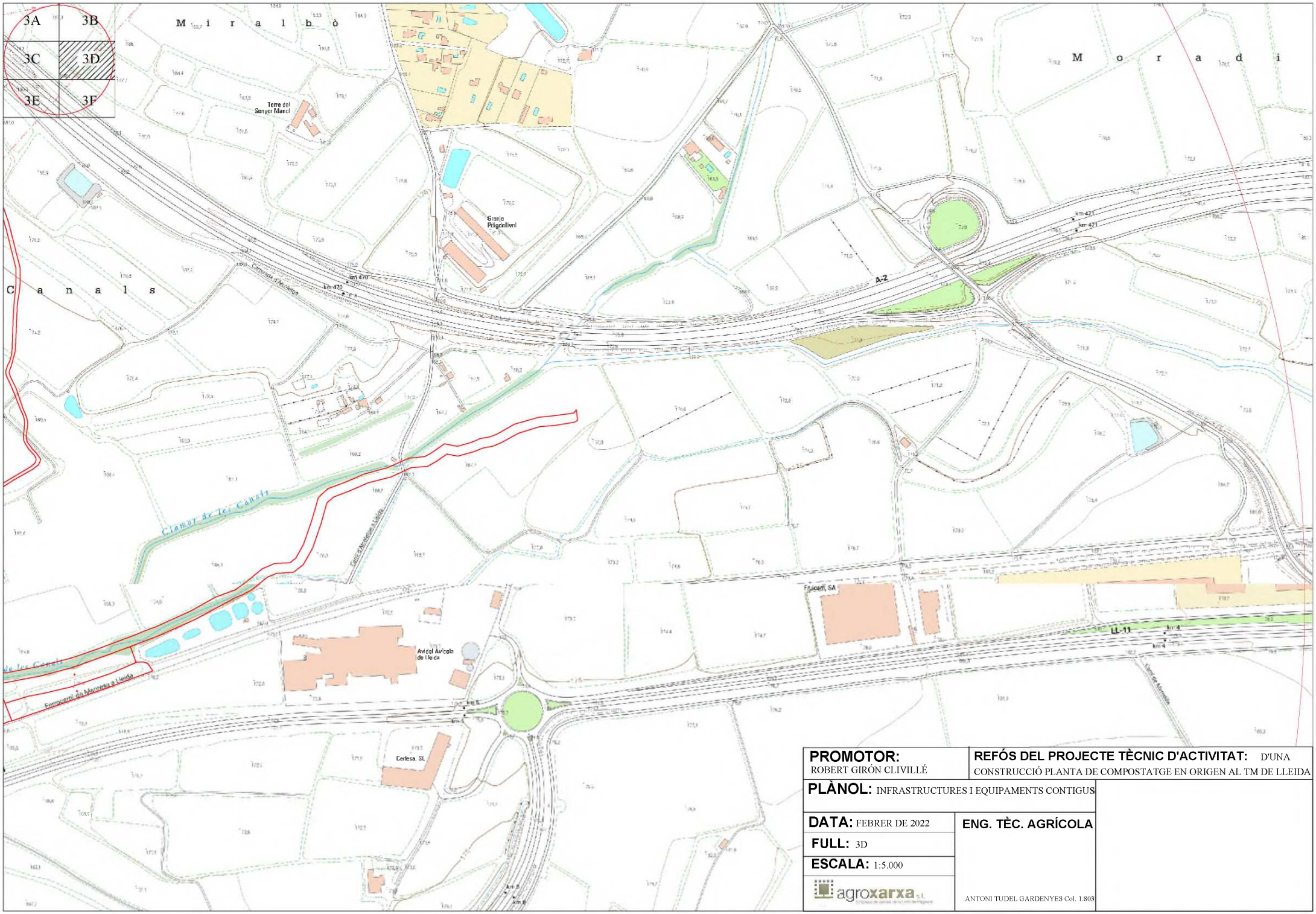

PROMOTOR: ROBERT GIRÓN CLIVILLÉ	**REFÓS DEL PROJECTE TÈCNIC D'ACTIVITAT:** D'UNA CONSTRUCCIÓ PLANTA DE COMPOSTATGE EN ORIGEN AL TM DE LLEIDA
PLÀNOL: INFRASTRUCTURES I EQUIPAMENTS CONTIGUS	
DATA: FEBRER DE 2022	**ENG. TÈC. AGRÍCOLA**
FULL: 3D	
ESCALA: 1:5.000	
agroxarxa s.l.	ANTONI TUDEL GARDENYES Col. 1.803

PROMOTOR: ROBERT GIRÓN CLIVILLÉ	**REFÓS DEL PROJECTE TÈCNIC D'ACTIVITAT:** D'UNA CONSTRUCCIÓ PLANTA DE COMPOSTATGE EN ORIGEN AL TM DE LLEIDA
PLÀNOL: INFRASTRUCTURES I EQUIPAMENTS CONTIGUS	
DATA: FEBRER DE 2022	**ENG. TÈC. AGRÍCOLA**
FULL: 3E	
ESCALA: 1:5.000	
agroxarxa s.l.	ANTONI TUDEL GARDENYES Col. 1.803

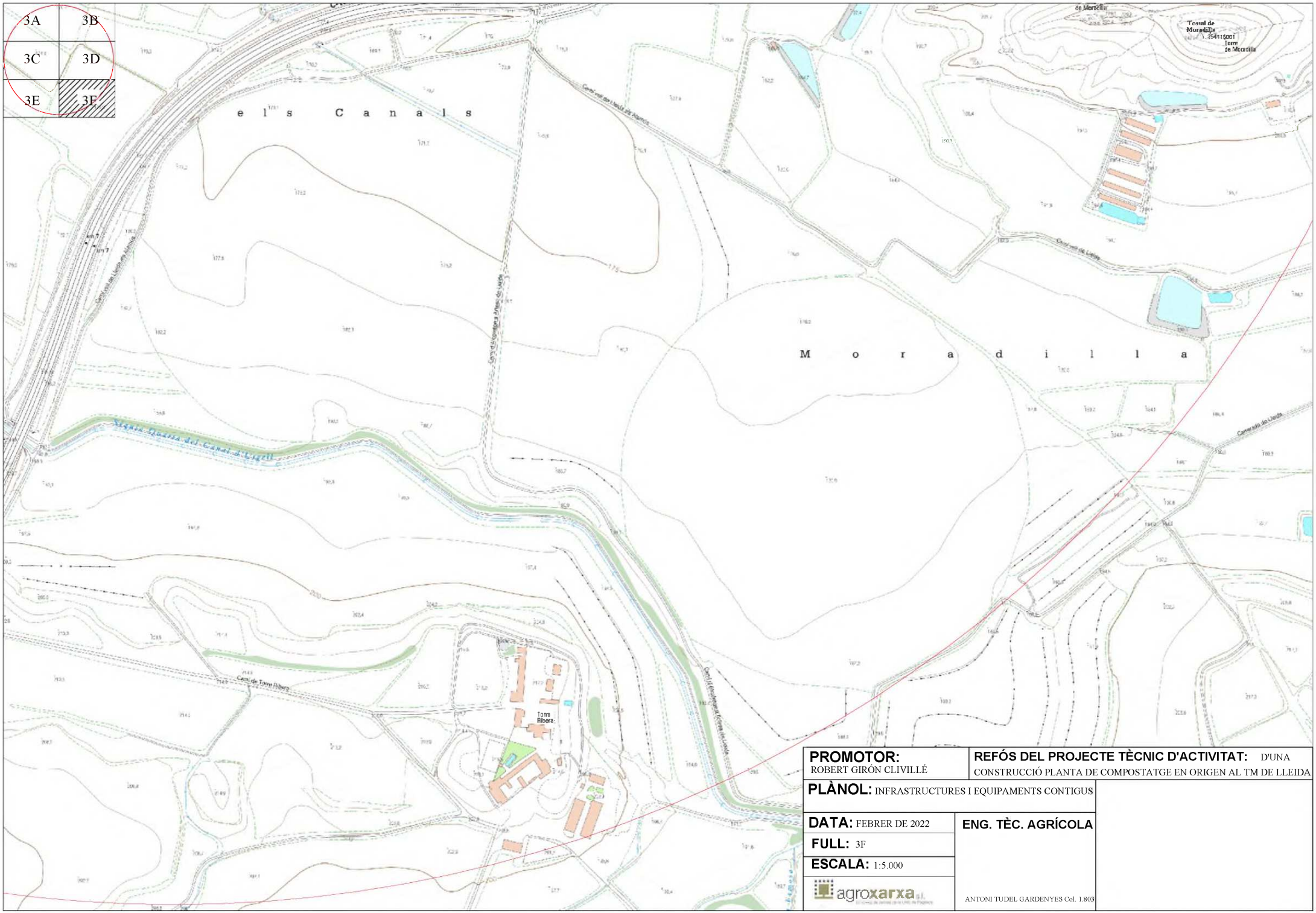

PROMOTOR: ROBERT GIRÓN CLIVILLÉ	**REFÓS DEL PROJECTE TÈCNIC D'ACTIVITAT:** D'UNA CONSTRUCCIÓ PLANTA DE COMPOSTATGE EN ORIGEN AL TM DE LLEIDA
PLÀNOL: INFRASTRUCTURES I EQUIPAMENTS CONTIGUS	
DATA: FEBRER DE 2022	**ENG. TÈC. AGRÍCOLA**
FULL: 3F	
ESCALA: 1:5.000	
agroxarxa s.l.	ANTONI TUDEL GARDENYES Col. 1.803

PROMOTOR: ROBERT GIRÓN CLIVILLÉ	**REFÓS DEL PROJECTE TÈCNIC D'ACTIVITAT:** D'UNA CONSTRUCCIÓ PLANTA DE COMPOSTATGE EN ORIGEN AL TM DE LLEIDA
PLÀNOL: UBICACIÓ DE LA PLANTA DE COMPOSTATGE SITUACIÓ TANCA I ACCESSOS I TRANSPORT AIGUA DE PLUJA	
DATA: FEBRER DE 2022	**ENG. TÈC. AGRÍCOLA**
FULL: 4	
ESCALA: 1:1000	
agroxarxa S.C.	ANTONI TUDEL GARDENYES Col. 1.803

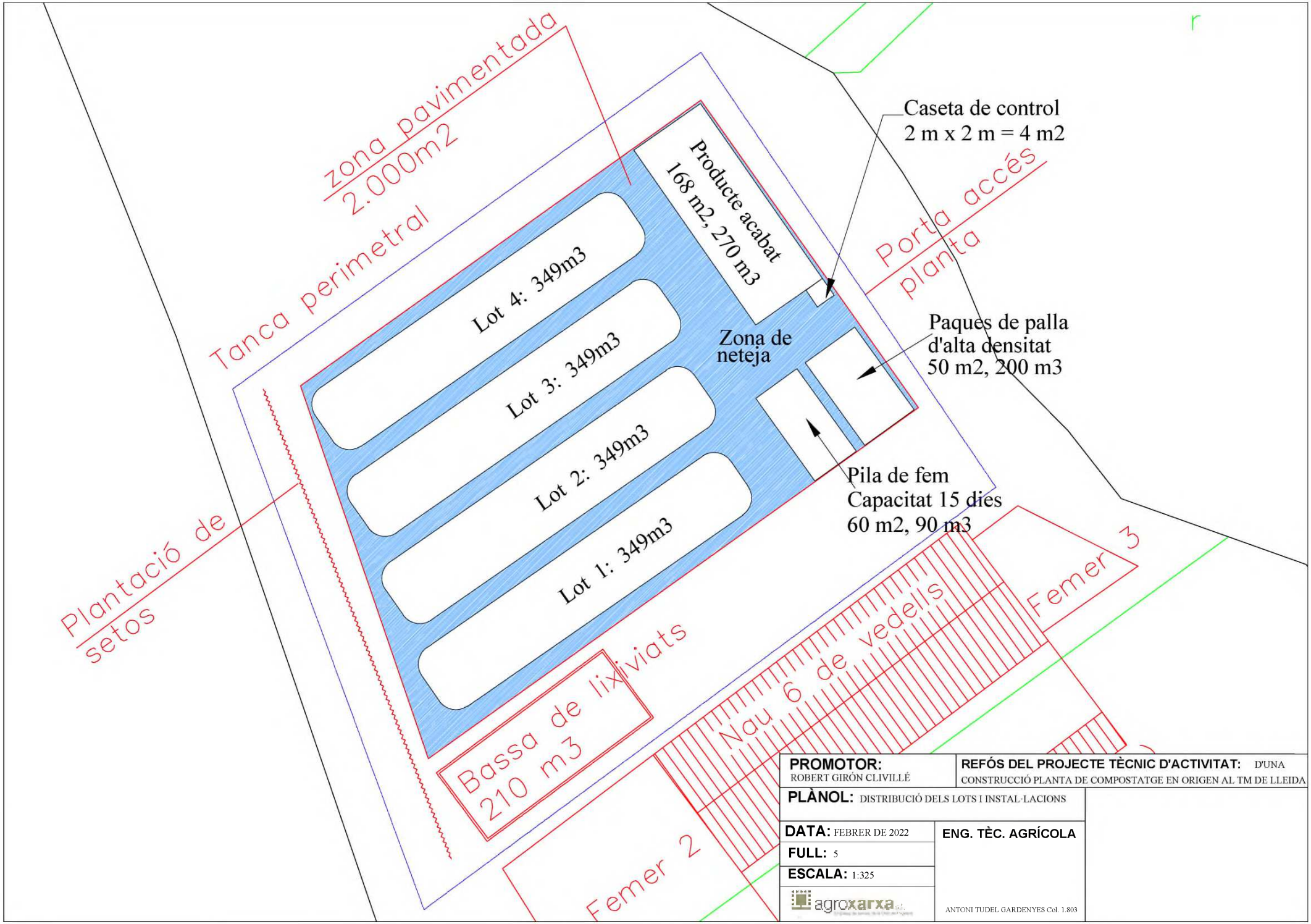
Zona pavimentada
2.000m2
Tanca perimetral
Producte acabat
168 m2, 270 m3
Caseta de control
2 m x 2 m = 4 m2
Porta accés
planta
Lot 4: 349m3
Lot 3: 349m3
Lot 2: 349m3
Lot 1: 349m3
Zona de
neteja
Paquès de palla
d'alta densitat
50 m2, 200 m3
Pila de fem
Capacitat 15 dies
60 m2, 90 m3
Plantació de
setos
Femer 3
Nau 6 de vedells
Bassa de lixiviats
210 m3
Femer 2
PROMOTOR:
ROBERT GIRÓN CLIVILLÉ
REFÓS DEL PROJECTE TÈCNIC D'ACTIVITAT: D'UNA
CONSTRUCCIÓ PLANTA DE COMPOSTATGE EN ORIGEN AL TM DE LLEIDA
PLÀNOL: DISTRIBUCIÓ DELS LOTS I INSTAL·LACIONS
DATA: FEBRER DE 2022
FULL: 5
ESCALA: 1:325
ENG. TÈC. AGRÍCOLA
agroxarxa
ANTONI TUDEL GARDENYES Col. 1.803

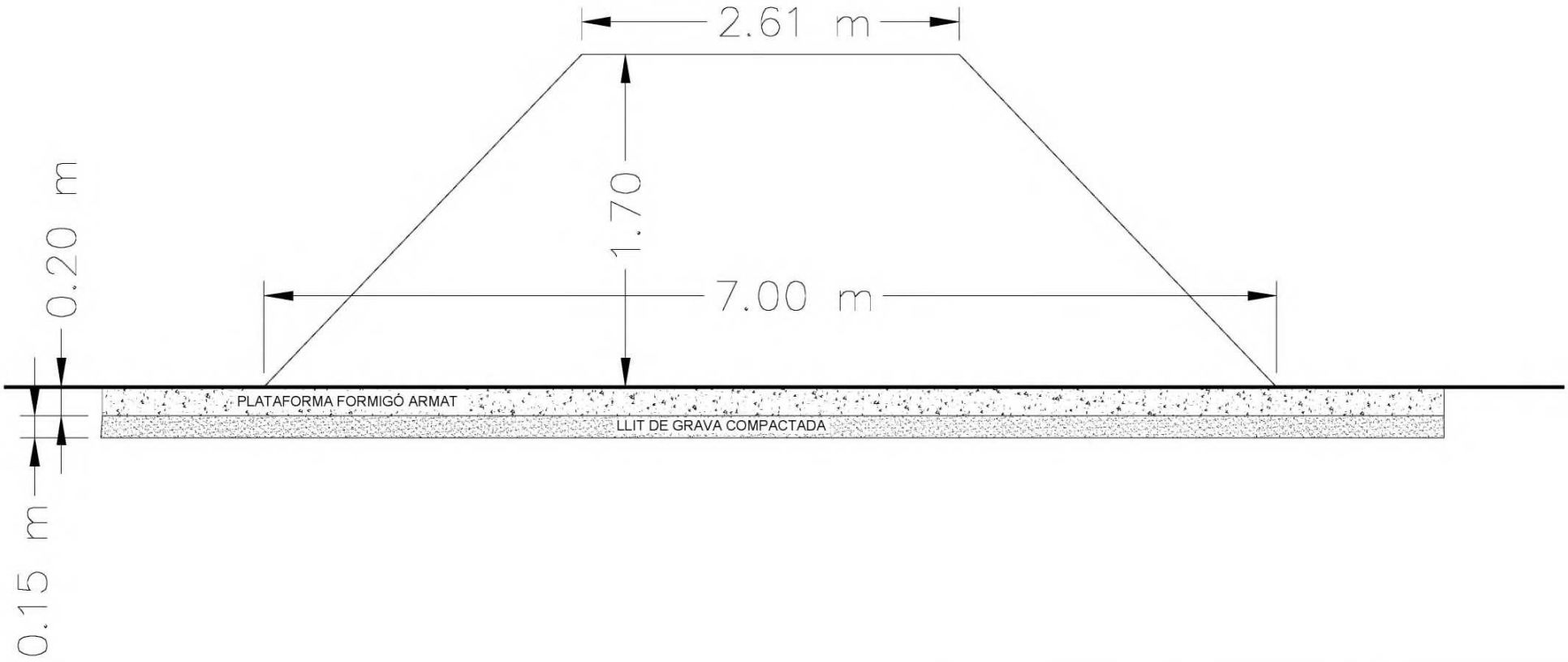

PROMOTOR: ROBERT GIRÓN CLIVILLÉ	**REFÓS DEL PROJECTE TÈCNIC D'ACTIVITAT:** D'UNA CONSTRUCCIÓ PLANTA DE COMPOSTATGE EN ORIGEN AL TM DE LLEIDA
PLÀNOL: DETALL SECCIÓ PILA	
DATA: FEBRER DE 2022	**ENG. TÈC. AGRÍCOLA**
FULL: 6	
ESCALA: 1:30	
agroxarxa	ANTONI TUDEL GARDENYES Col. 1.803

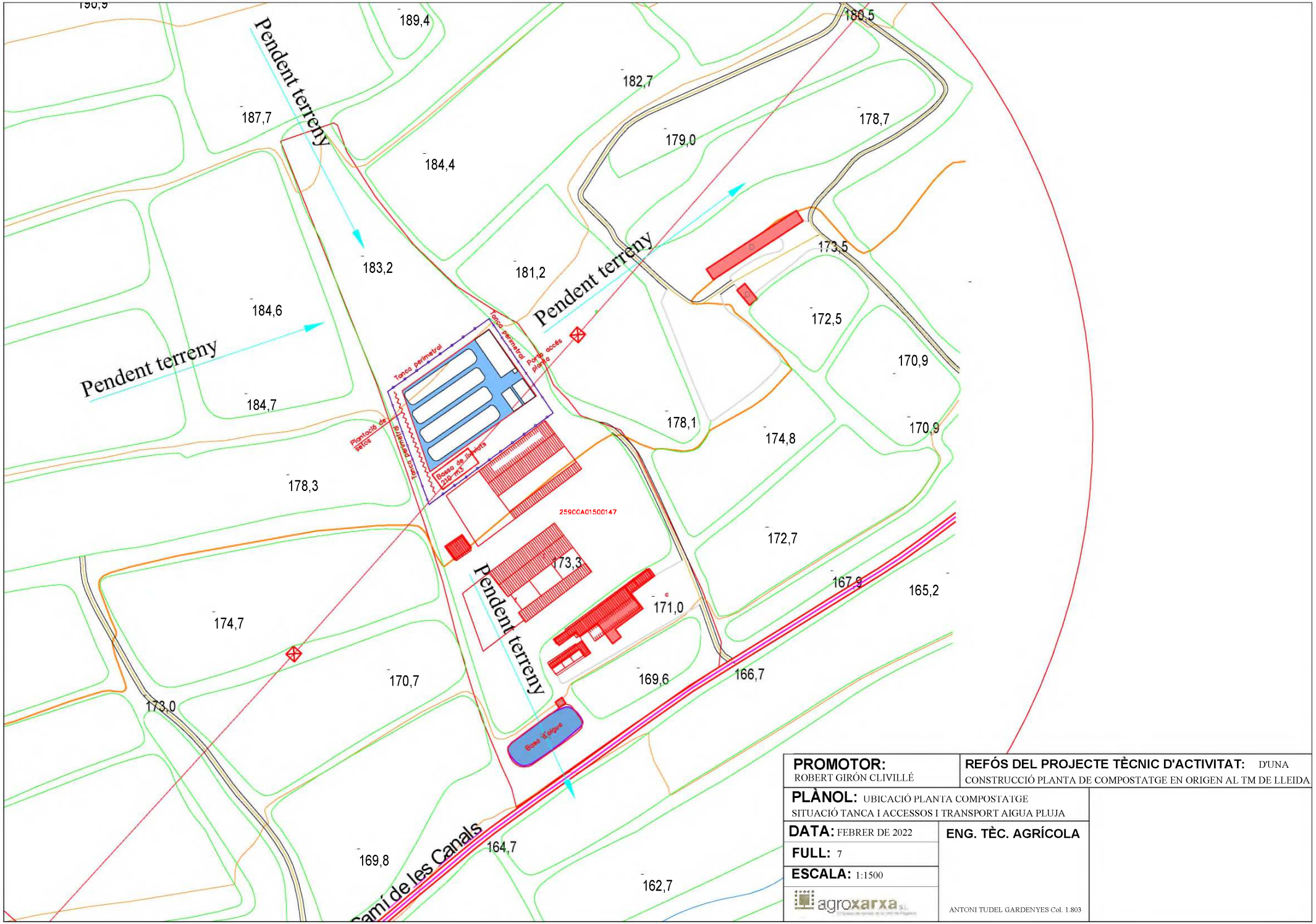

PROMOTOR: ROBERT GIRÓN CLIVILLÉ	**REFÓS DEL PROJECTE TÈCNIC D'ACTIVITAT:** D'UNA CONSTRUCCIÓ PLANTA DE COMPOSTATGE EN ORIGEN AL TM DE LLEIDA
PLÀNOL: UBICACIÓ PLANTA COMPOSTATGE SITUACIÓ TANCA I ACCESSOS I TRANSPORT AIGUA PLUJA	
DATA: FEBRER DE 2022	**ENG. TÈC. AGRÍCOLA**
FULL: 7	
ESCALA: 1:1500	
agroxarxa S.L.	ANTONI TUDEL GARDENYES Col. 1.803

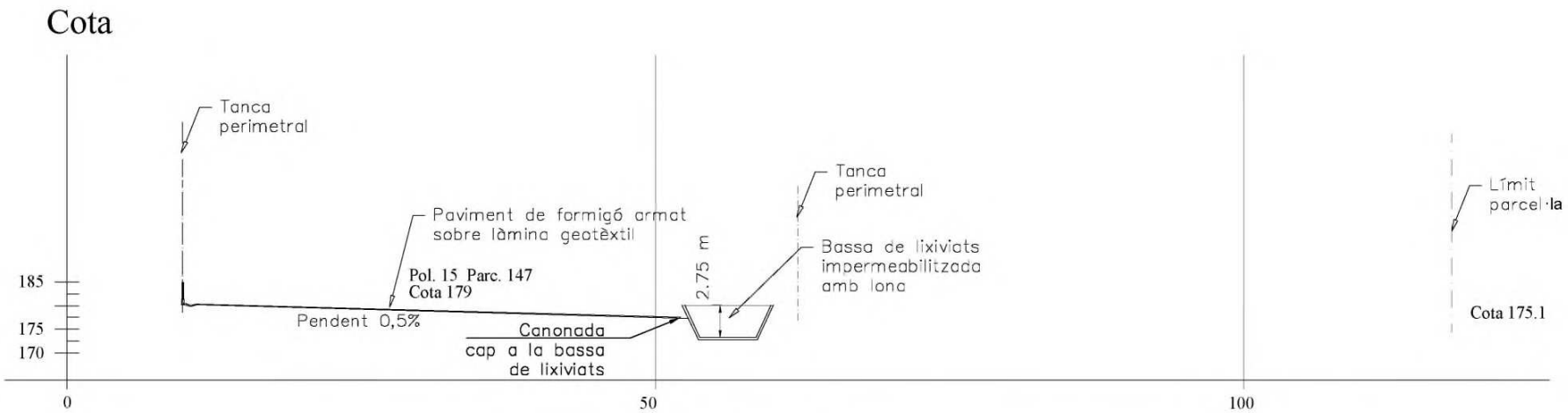

Perfil longitudinal A-A'

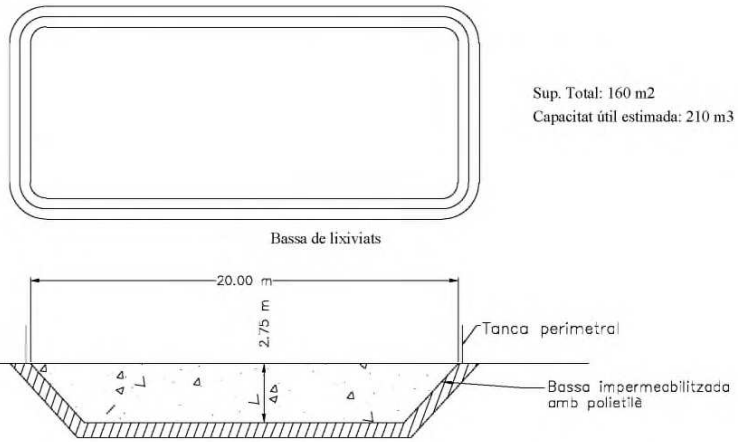

Bassa de lixiviats. E 1:250

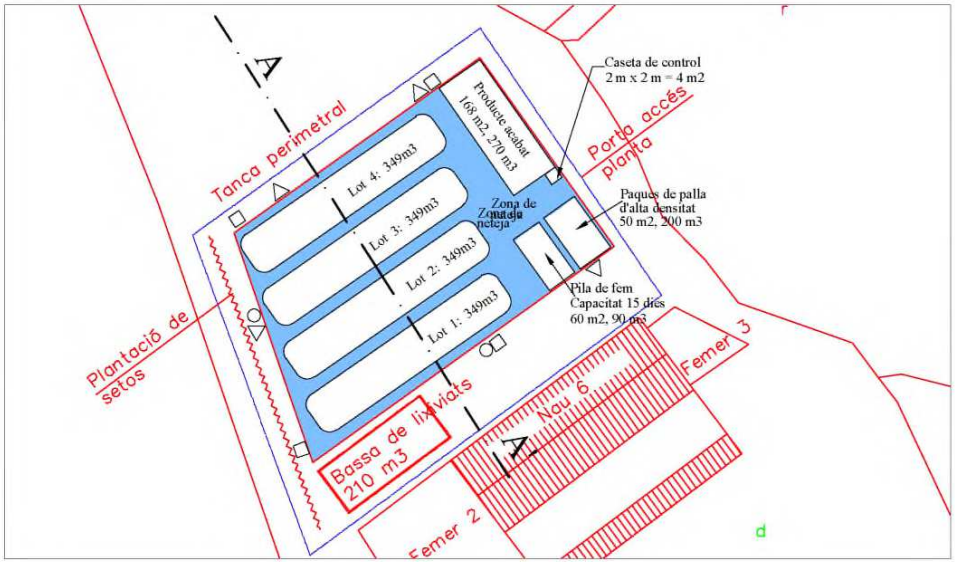

PROMOTOR: ROBERT GIRÓN CLIVILLÉ	**REFÓS DEL PROJECTE TÈCNIC D'ACTIVITAT:** D'UNA CONSTRUCCIÓ PLANTA DE COMPOSTATGE EN ORIGEN AL TM DE LLEIDA
PLÀNOL: PERFIL TRANSVERSALI BASSA DE LIXIVIATS PLANTA COMPOSTATGE EN ORIGEN	
DATA: FEBRER DE 2022	**ENG. TÈC. AGRÍCOLA**
FULL: 8	
ESCALA: 1:400	
agroxarxa	ANTONI TUDEL GARDENYES Col. 1.803

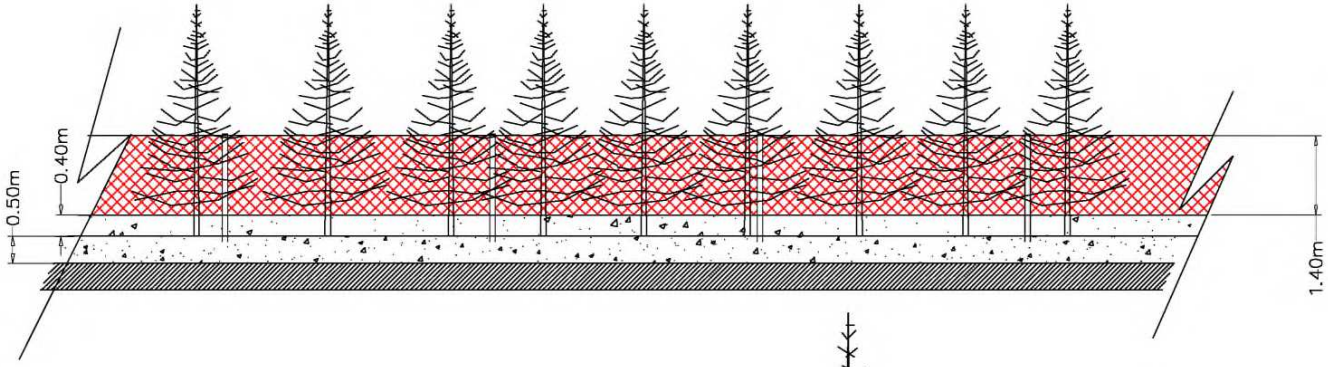

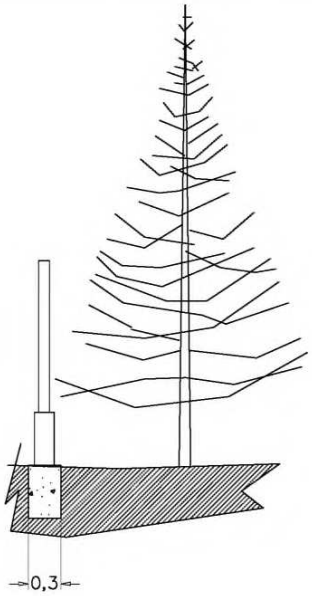

ESCALA 1/62.5

PROMOTOR: ROBERT GIRÓN CLIVILLÉ	**REFÓS DEL PROJECTE TÈCNIC D'ACTIVITAT:** D'UNA CONSTRUCCIÓ PLANTA DE COMPOSTATGE EN ORIGEN AL TM DE LLEIDA
PLÀNOL: DETALL TANCA PERIMETRAL	
DATA: FEBRER DE 2022	**ENG. TÈC. AGRÍCOLA**
FULL: 9	
ESCALA: 1:100	
agroxarxa s.l.	ANTONI TUDEL GARDENYES Col. 1.803

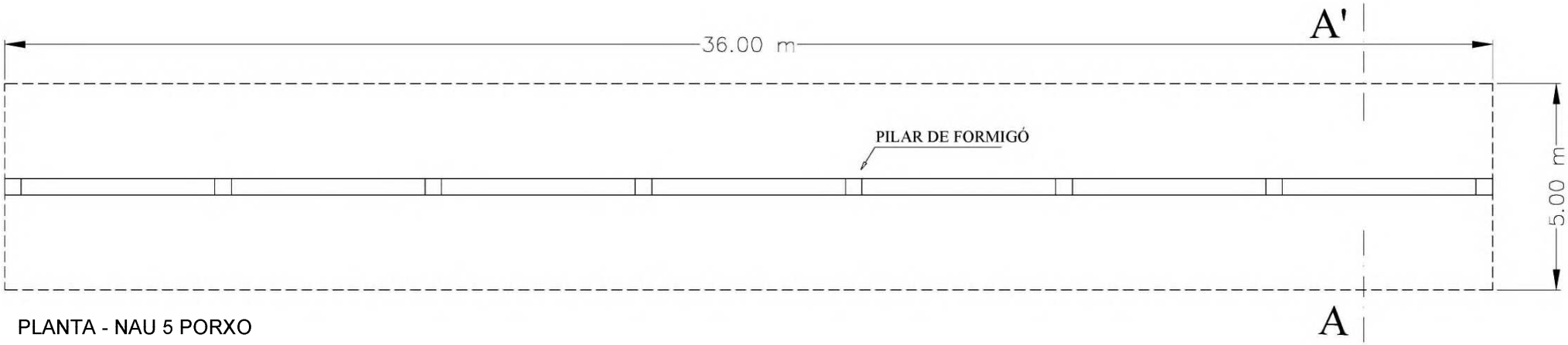

PLANTA - NAU 5 PORXO

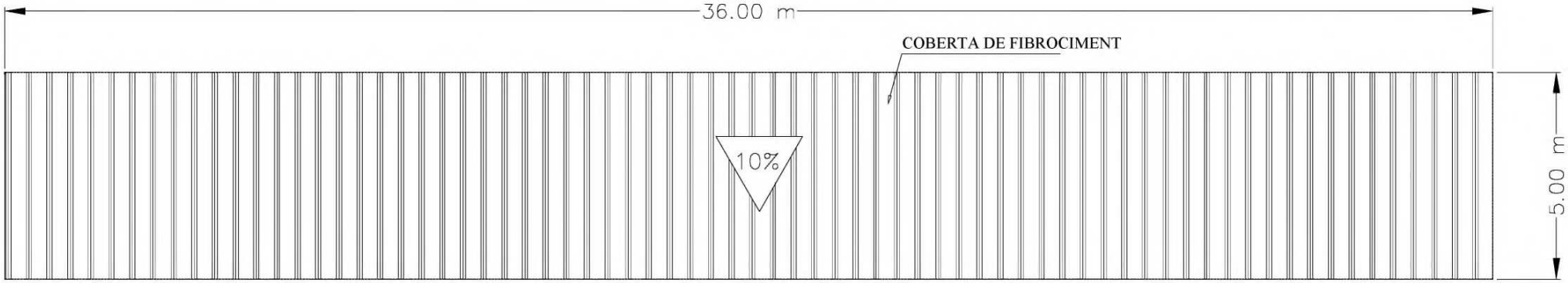

COBERTA - NAU 5 PORXO

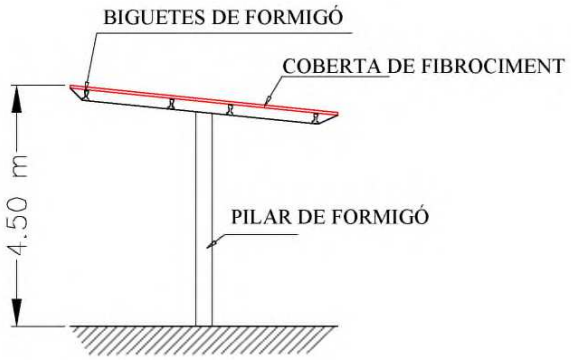

SECCIÓ A-A' - NAU 5 PORXO

PROMOTOR: ROBERT GIRÓN CLIVILLÉ	**REFÓS DEL PROJECTE TÈCNIC D'ACTIVITAT:** D'UNA CONSTRUCCIÓ PLANTA DE COMPOSTATGE EN ORIGEN AL TM DE LLEIDA
PLÀNOL: PLANTES I SECCIÓ PORXO NAU 5 A LEGALITZAR	
DATA: FEBRER DE 2022	**ENG. TÈC. AGRÍCOLA**
FULL: 10	
ESCALA: 1:100	
agroxarxa	ANTONI TUDEL GARDENYES Col. 1.803

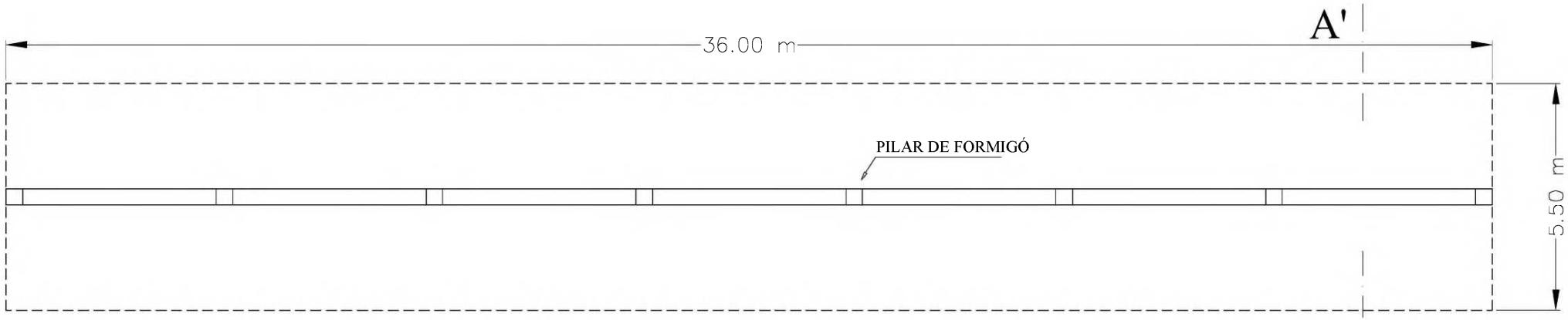

PLANTA - NAU 6 PORXO

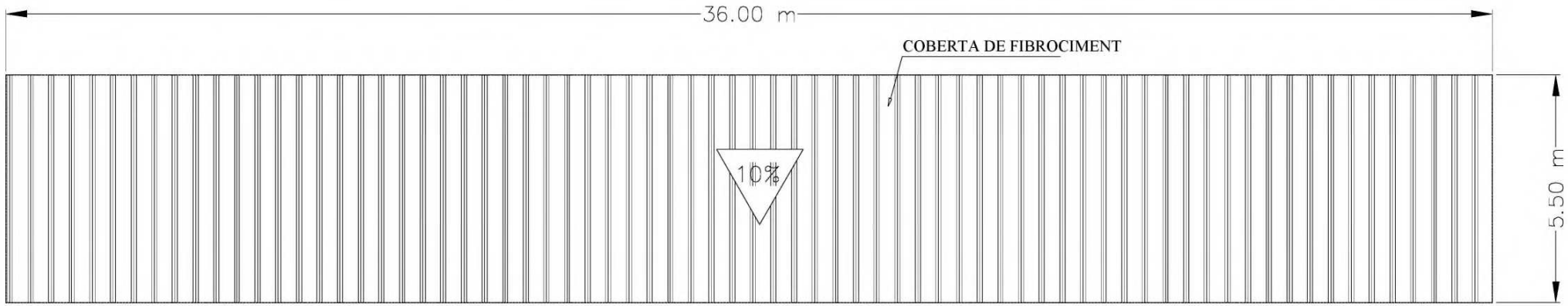

COBERTA - NAU 6 PORXO

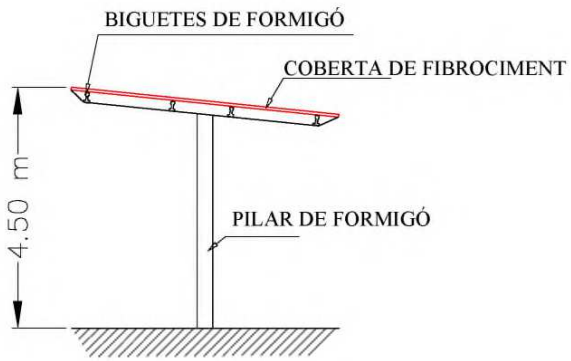

SECCIÓ A-A' - NAU 6 PORXO

PROMOTOR: ROBERT GIRÓN CLIVILLÉ	**REFÓS DEL PROJECTE TÈCNIC D'ACTIVITAT:** D'UNA CONSTRUCCIÓ PLANTA DE COMPOSTATGE EN ORIGEN AL TM DE LLEIDA
PLÀNOL: PLANTES I SECCIÓ PORXO NAU 6 A LEGALITZAR	
DATA: FEBRER DE 2022	**ENG. TÈC. AGRÍCOLA**
FULL: 11	
ESCALA: 1:100	
agroxarxa	ANTONI TUDEL GARDENYES Col. 1.803

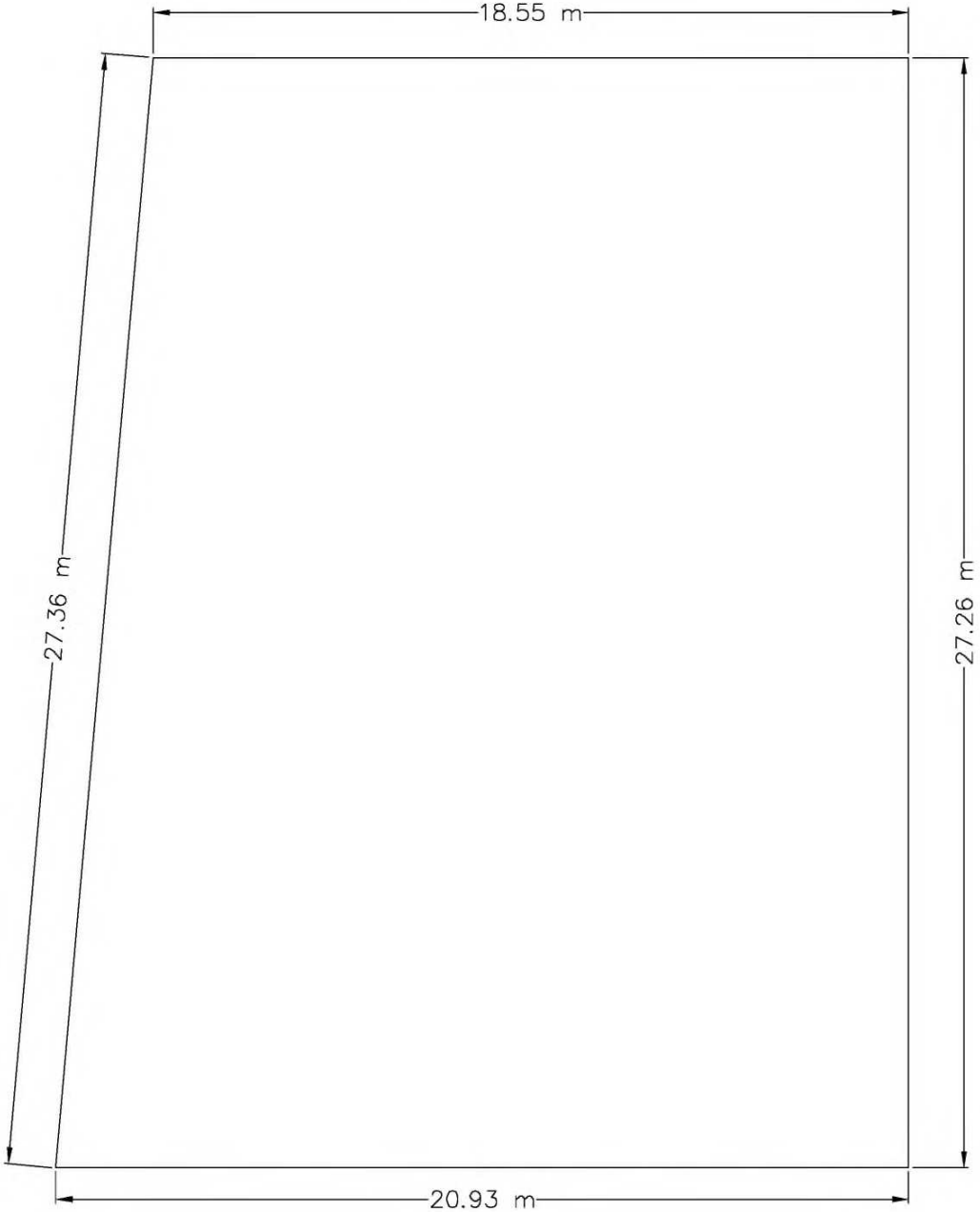

PLANTA FEMER 2

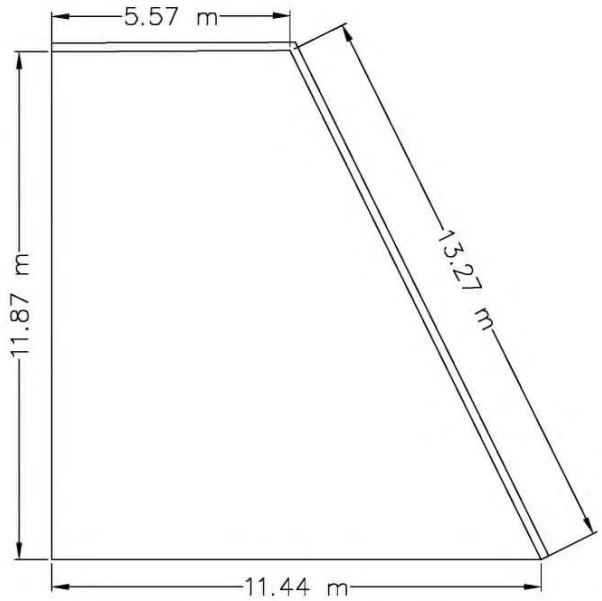

PLANTA FEMER 3

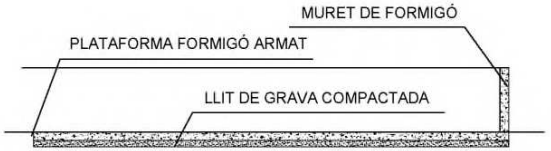

SECCIÓ A-A' - FEMER 3

SECCIÓ A-A' - FEMER 2

PROMOTOR: ROBERT GIRÓN CLIVILLÉ	**REFÓS DEL PROJECTE TÈCNIC D'ACTIVITAT:** D'UNA CONSTRUCCIÓ PLANTA DE COMPOSTATGE EN ORIGEN AL TM DE LLEIDA
PLÀNOL: FEMER 2 I FEMER 3 A LEGALITZAR	
DATA: FEBRER DE 2022	**ENG. TÈC. AGRÍCOLA**
FULL: 12	
ESCALA: 1:125	
agroxarxa	ANTONI TUDEL GARDENYES Col. 1.803

PROMOTOR: ROBERT GIRÓN CLIVILLÉ	**REFÓS DEL PROJECTE TÈCNIC D'ACTIVITAT:** D'UNA CONSTRUCCIÓ PLANTA DE COMPOSTATGE EN ORIGEN AL TM DE LLEIDA
PLÀNOL: PLA TERRITORIAL PARCIAL DE PONENT	
DATA: FEBRER DE 2022	**ENG. TÈC. AGRÍCOLA**
FULL: 13	
ESCALA: SENSE ESCALA	
agroxarxa	ANTONI TUDEL GARDENYES Col. 1.803

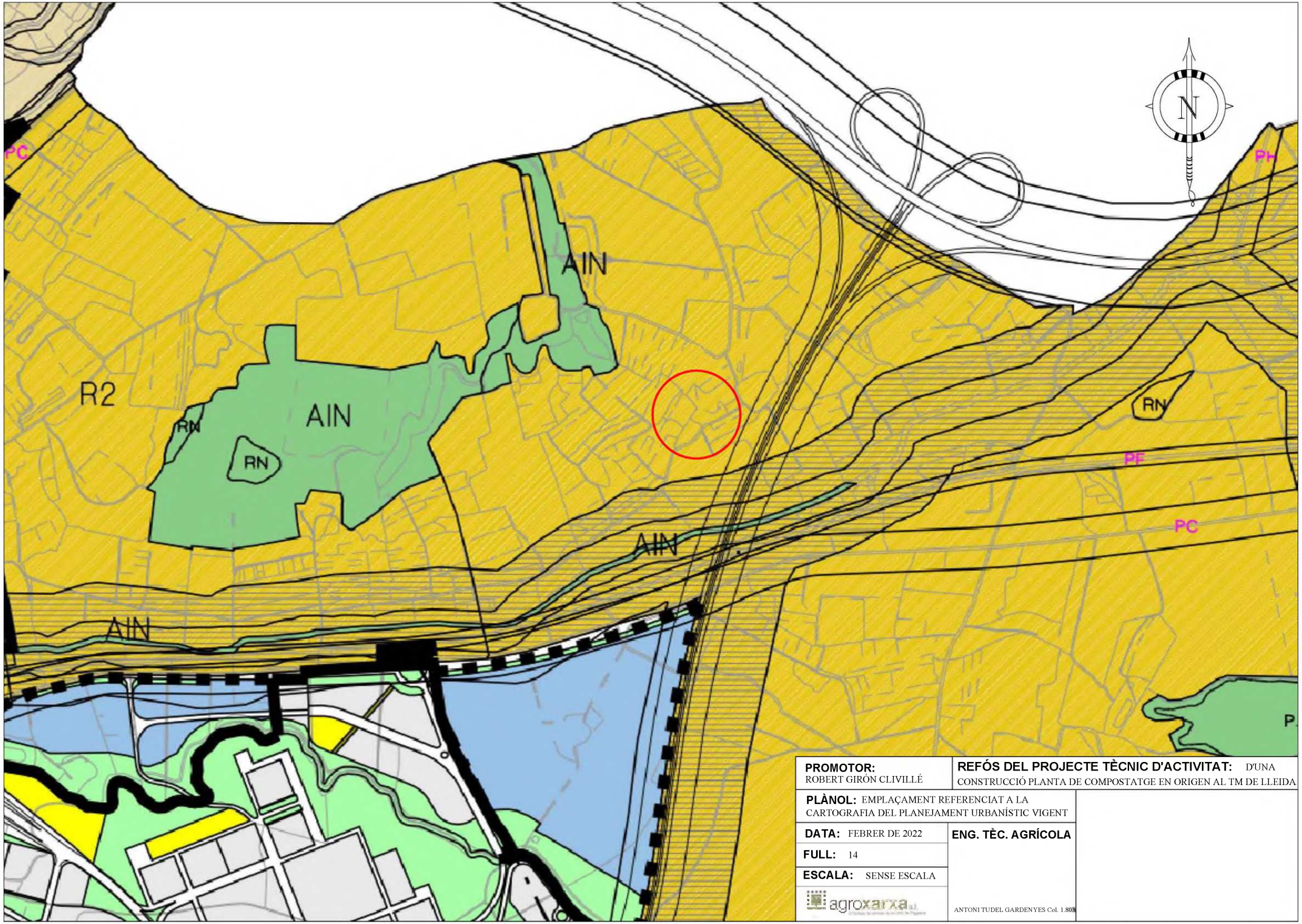

PROMOTOR: ROBERT GIRÓN CLIVILLÉ	**REFÓS DEL PROJECTE TÈCNIC D'ACTIVITAT:** D'UNA CONSTRUCCIÓ PLANTA DE COMPOSTATGE EN ORIGEN AL TM DE LLEIDA
PLÀNOL: EMPLAÇAMENT REFERENCIAT A LA CARTOGRAFIA DEL PLANEJAMENT URBANÍSTIC VIGENT	
DATA: FEBRER DE 2022	**ENG. TÈC. AGRÍCOLA**
FULL: 14	
ESCALA: SENSE ESCALA	
agroxarxa	ANTONI TUDEL GARDENYES Col. 1.803